ABUTMENT COMPATIBILI

Chiavistelli

Rhein83 Prodotti

ABUTMENT COMPATIBILI.COM

CHIAVISTELLO IN TITANIO

CHIAVISTELLO REGOLABILE IN TITANIO

PER MONTARE IL CHIAVISTELLO SEGUENDO LA MORFOLOGIA DELLA PROTESI

ANELLI DISTANZIATORI CALCINABILI

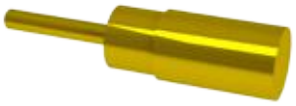

POSIZIONATORE ALLUNGATO PER MODELLARE

CHIAVE SCORREVOLE ACCORCIABILE

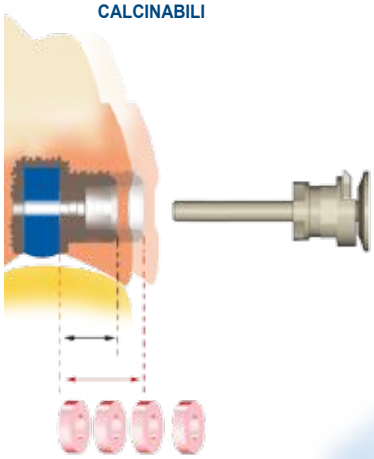

IL NUMERO DI ANELLI DISTANZIATORI PERMETTONO DI AUMENTARE LO SPESSORE SECONDO NECESSITÀ.

OPTIONAL

per il paziente

CONO GUIDA E PUNZONE ESTRATTORE

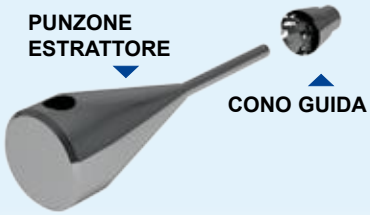

APERTURA MANUALE CON PUNZONE E CONO GUIDA

CHIAVISTELLO MONTATO IN MODO TRADIZIONALE

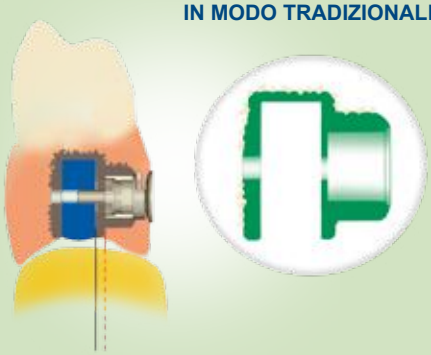

CHIAVISTELLO MONTATO CON GLI ANELLI DISTANZIATORI PER SEGUIRE LA FORMA PROTESICA

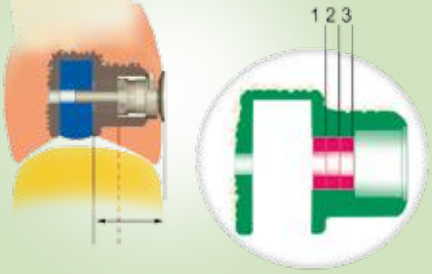

LABORATORIO

CHIAVISTELLO IN TITANIO

OT LOCK

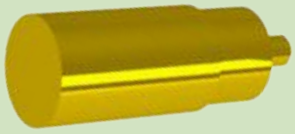

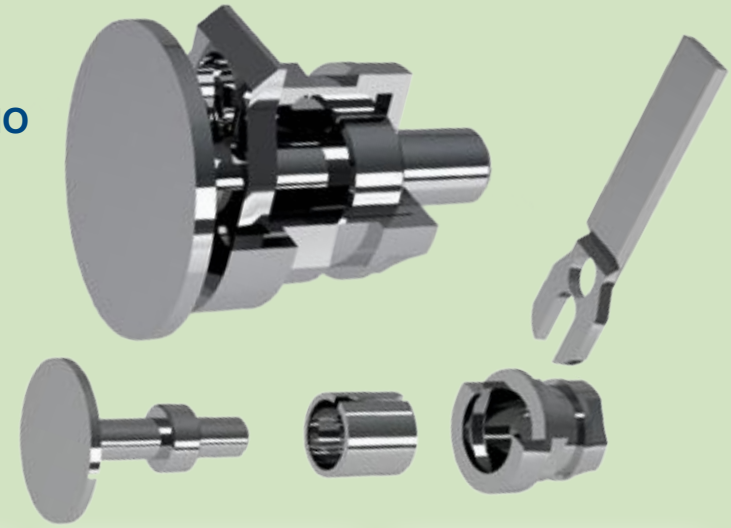

Modellare le barre ed eseguire un foro passante con una fresa di Ø 0,8 nel punto ritenuto ideale.

Mettere il perno passante in ceramica.

Barra fusa finita e lucidata.

Inserire il posizionatore in ottone nel foro e fermarlo. Lo STOP corrisponde al volume corretto del contenitore prefabbricato.

Modellare la sovrastruttura con resina, non oltrepassare lo STOP del posizionatore.

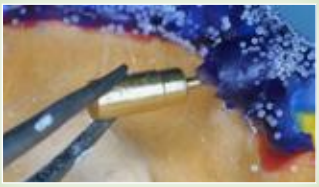

Sfilare il posizionatore in ottone e fondere.

Alloggiamento circolare di misura per inserire e incollare il CHIAVISTELLO.

Inserire nuovamente lo spaziatore e procedere alla cerature e successivamente alla colatura della resina.

Inserire la chiave di bloccaggio nella guida del contenitrore prefabbricato, Il meccanismo (CHIAVE-ANELLO), viene così bloccato.

Spezzare la chiave di bloccaggio piegandola.

Applicare il materiale composito auto-indurente per fermare la chiave di bloccaggio e inserire il CHIAVISTELLO nel foro.

CHIAVISTELLO bloccato in posizione, rifinire e lucidare.

Protesi finita.Valutare se inserire l'imbuto vestibolarmente per utilizzare il punzone estrattore.